# TESY

It's impressive


EN **RANGE HOOD** 4-6
Instructions for use and maintenance

BG **АБСОРБАТОР** 7-10
Инструкция за употреба и поддръжка

**BC 501 1T 60 PB**

**BC 504 1T 60 PB**

**BC 505 1T 60 DI**

**BC 511 1T 60 PI**

**BC 514 1T 60 PI**


TESY is a registered trade mark of Tesy ltd.

## 1

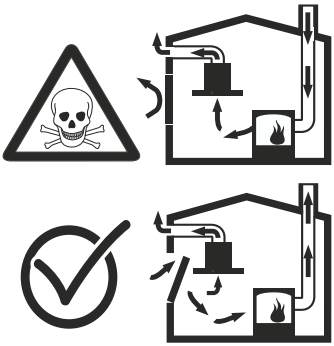

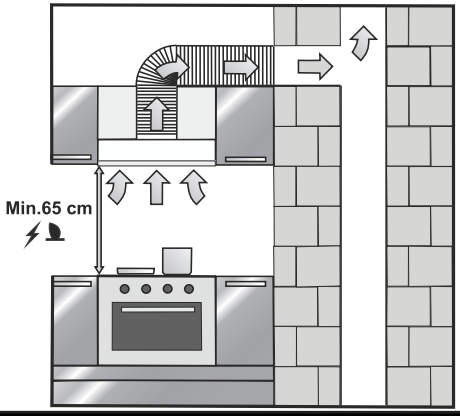


## 2

BC 501 1T 60 PB; BC 511 1T 60 PI

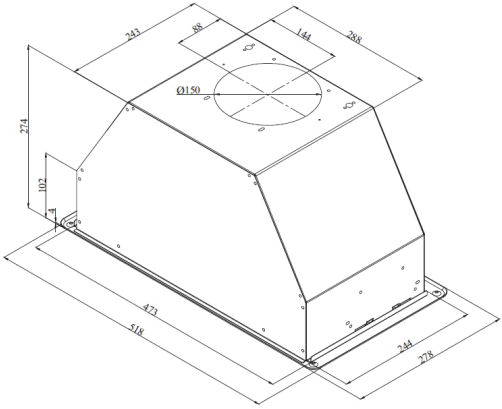


BC 505 1T 60 DI

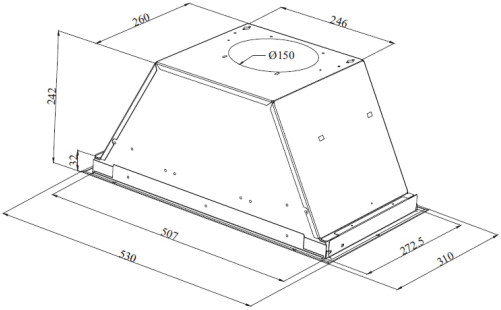


BC 504 1T 60 PB; BC 514 1T 60 PI

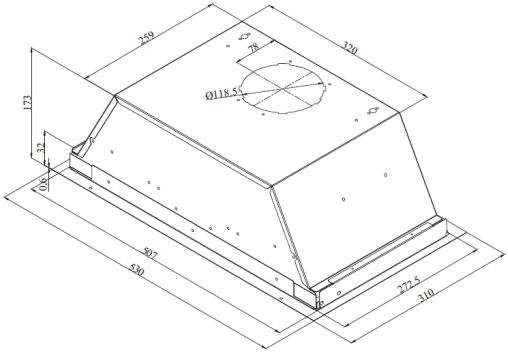


## 3

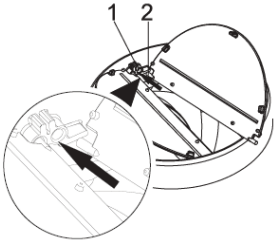


## 4

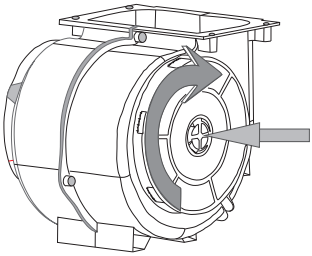

## 5

BC 504 1T 60 PB; BC 505 1T 60 DI; BC 514 1T 60 PI

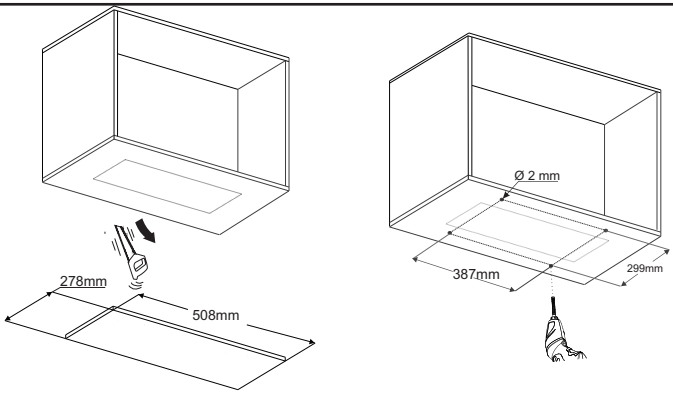


BC 501 1T 60 PB; BC 511 1T 60 PI

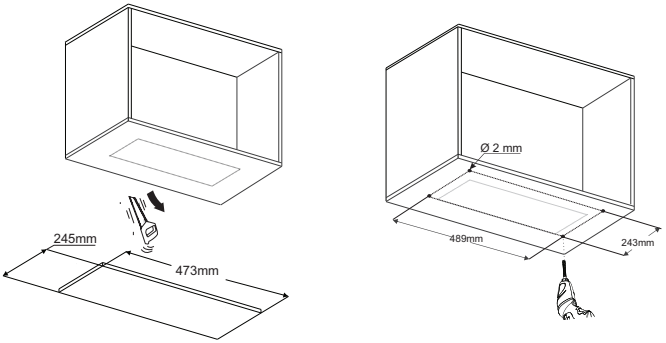


## 6

ⓐ

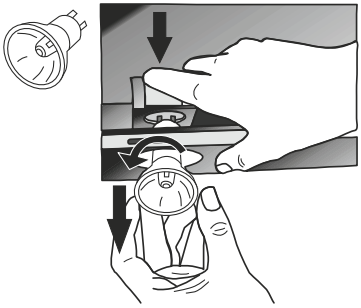

ⓑ

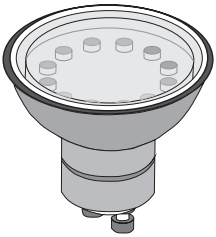

## 7

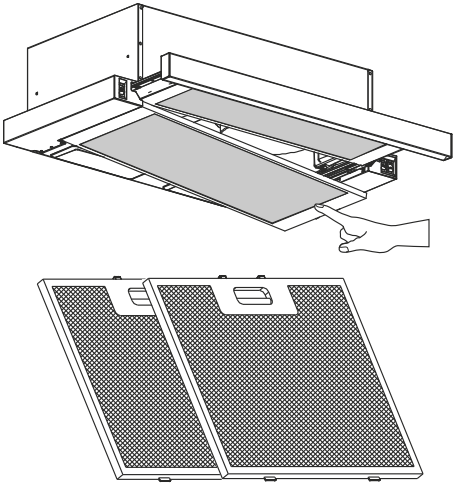

## IMPORTANT RULES

***WARNING!*** **Incorrect installation and connection of the appliance may make it dangerous for the health and life of users, potentially causing serious and lasting consequences, including but not limited to physical injury and/or death.**

**The installation, electrical connection, and commissioning must be carried out only by certified electricians and appliance installation/repair technicians, who have obtained their qualifications in the country where the installation and commissioning are performed, and in accordance with applicable regulations.**

1. This technical description and operating manual is intended to familiarize you with the product and the conditions for its proper installation and use. The instructions are also intended for qualified technicians who will initially install, disassemble, and repair the appliance in case of malfunction.
2. Following the instructions in this manual is primarily in the buyer's interest. It is also one of the warranty conditions specified in the warranty card, enabling the buyer to benefit from free warranty service. The manufacturer is not responsible for any damage to the appliance resulting from use and/or installation that does not comply with the directions and instructions in this manual.
3. The hood complies with the requirements of EN 60335-1, EN 60335-2-31.
4. This appliance is intended for use by children aged 3 years and older and by persons with reduced physical, sensory, or mental capabilities, or with lack of experience and knowledge, if they are supervised or instructed regarding the safe use of the appliance and understand the hazards involved. Children must not play with the appliance. Cleaning and user maintenance must not be carried out by unsupervised children.
5. This appliance may be used by children aged 8 years and above and persons with reduced physical, sensory, or mental capabilities, or with insufficient experience and knowledge, if they are supervised or instructed regarding safe use and understand the hazards involved. Children must not play with the appliance. Cleaning and maintenance must not be carried out by unsupervised children.
6. Do not flambé under the hood.
7. Do not use the appliance simultaneously with appliances which generate poisonous gases that are released through a flue, like for example stoves running on gas, coal, fuel oil or wood, unless adequate ventilation has been provided. Such type of heating appliances use air for burning at the place of their installation and release the exhaust gases through the flue. The air gets sucked out from the kitchen or the adjacent room when the range hood operates. This generates vacuum unless fresh air flow is provided. In this case the exhaust gases are sucked in back from the flue and back into the room. Therefore, proper ventilation of the room must be provided. Fig.1

**Any modifications or alterations to the construction or wiring of the hood are strictly prohibited. If such are found, the warranty will be void. Modifications include removal of manufacturer-supplied components, installation of additional components, or replacement of parts with non-approved equivalents.**

**LED lights are very bright and may damege the eyes (risk group 1). You schould not look directly at running LED lights for longer than 100 seconds.**

8. There shall be adequate ventilation of the room when the range hood is used at the same time as appliances burning gas or other fuels. (Not applicable to appliances that only discharge the air back into the room.).
9. If the range hood and another appliance running on energy different from electricity operate simultaneously, the negative pressure in the room shall not exceed 4Pa.
10. If in the same place where the range hood is located there is also an appliance on liquid or gaseous fuel, then this appliance shall be placed in an airtight container.
11. Installation of the range hood over an appliance which runs on solid fuel (wood or coal) is allowed only in case the appliance is permanently enclosed.
12. If the appliance has not been cleaned in accordance with the cleaning instructions it is possible to suck in sparkles or other small burning particles and thus to cause fire.
13. When discharging the air out of the room use pipes with diameter 120 mm or 150 mm. The pipe connection should be as short as possible and to have the minimum possible number of curves.
14. Follow the relevant rules and guidelines for ducting out the exhaust air.
15. Never touch the appliance with wet or damp hands – this is dangerous for your life!
16. Switch on the range hood only after You have placed a frying pan, cooking pot or another cookware on the hot plate. Otherwise the heat may cause deformities to some parts of the range hood.
17. Do not leave cookware with hot oil on the hot plate. Cookware containing hot oil may cause self-ignition.
18. The air must not be discharged into a flue that is used for exhausting fumes from appliances burning gas or other fuels;
19. This range hood is only intended to be installed over a hob with no more than four hob elements.

---

## Installation

---

20. When installing the hood, a minimum distance of 65 cm must be observed between its lowest part and the surface of the hob where cooking utensils are placed. If the instructions for the gas hob specify a greater distance, that distance must be observed (see Fig. 1).

21. All safety bolts and covers must be installed as described in the manual, as there is a risk of falling.
22. IMPORTANT: The cost of installing the appliance is borne by the buyer.
23. The air must not be discharged into a chimney used to exhaust fumes from gas appliances or other fuel-burning devices (not applicable for recirculating models). Legal requirements for air discharge must be observed.
24. Installation of the appliance must follow the dimensions shown in Fig. 2.
25. When installing the valves, follow Fig. 3.

**CAUTION:Accessible parts may become hot when used with cooking appliances.**

## Electrical Connection

Before plugging in the appliance, check that the voltage indicated on the rating plate corresponds to the voltage supplied to your home. The operating voltage of your appliance is 220–240V~ 50Hz. The power cord of your appliance is equipped with a grounded plug. This cord must be connected to a grounded socket. Electrical connection must be performed by a qualified technician.
Installation by unauthorized persons may lead to reduced performance, appliance damage, or accidents.
Do not plug the appliance in until electrical connection is completed.
The socket must always be accessible, so that the plug can be quickly disconnected if necessary.
Never pull the power cord or the appliance itself to disconnect from the mains.

## Technical Specifications

| | |
|---|---|
| Supply voltage: | 220-240V~/50Hz |
| Motor insulation class: | F |
| Insulation class: | CLASS I |

**Box Contents**
Contents may vary depending on the model:
BC 501 1T 60 PB; BC 504 1T 60 PB; BC 505 1T 60 DI; BC 511 1T 60 PI; BC 514 1T 60 PI

| | |
|---|---|
| Hood | Mounting kit |
| Set of alumininum filters | User manual |
| Adapter Ø 150 mm to Ø120 mm | Warranty card |
| Non- return valve Ø150 mm | Energy label |
| Product fiche | |

## Operation

**Using model BC 505 1T 60 DI**
The hood is controlled by four buttons located on the front panel for convenient access.
Functions:
Power button – switches appliance on/off (starts at speed level 1).
Button for second speed level.
3 Display for monitoring speed.
Button for third speed level.
Button for switching the light on/off

Pressing and holding any motor control button for more than 2 seconds activates the 15-minute timer. A signal is displayed when the timer starts, and the motor stops automatically after 15 minutes

**Using models BC 501 1T 60 PB; BC 504 1T 60 PB; BC 511 1T 60 PI; BC 514 1T 60 PI**
The hood is controlled via five touch buttons on the front glass panel:
Light on/off
Fan speed 1 on/off
Fan speed 2 on/off
Fan speed 3 on/off
Reset button
Fan speeds can be selected in any order. To switch the hood off, press the button of the speed currently in use.

## Using the Hood

Do not use the appliance without filters.
Never wash the carbon filter.
The hoods are designed for use with standard aluminum filters and optional carbon filters (purchased separately). Two carbon filters are required.
To install carbon filters: place against the motor housing, press and turn clockwise to secure. To remove, turn counter-clockwise. (See Fig. 4).
Carbon filters must be replaced every 3–5 months, depending on frequency of use.

## Lamp Replacement

Wait until the lamp has cooled down before replacing (risk of burns). (See Fig. 6a)

| FormodelsBC5041T60PB;BC5051T60DI;BC5141T60PI 3W 220–240V – 50Hz GZ10 LED lamp | | For models BC 501 1T 60 PB and BC 511 1T 60 PI: | |
|---|---|---|---|
| Lamp power (W) | 3 | Lamp power (W) | 1,5 |
| Lamp type | GZ10 LED lamp (see Fig. 6b) | Lamp type | LED lamp |
| Voltage (V) | 220–240 V~ 50Hz | Voltage (V) | 220–240 V~ 50Hz |
| Dimensions (mm) | 53 × 50 mm | Dimensions (mm) | 46 × 46 mm |
| ILCOS code | DR/F3-220-240-GZ10-50-53 | | |
| Energy class | F | Energy class | G |

Follow the illustrated procedure (Fig. 6) to replace defective lamps.

## Periodic Maintenance

Cleaning the Aluminum Filters (See Fig. 7 – filter removal method)

- For normal use (1–2 hours daily), clean filters once per month.
- Do not use aggressive cleaners containing acid or chlorine.
- Clean filter housings with a damp cloth while the filters are removed.
- Filters can be washed in a dishwasher or by hand.

**Dishwasher cleaning:** May cause slight discoloration, which does not affect functionality. Do not wash heavily soiled filters with dishes. Place filters freely without pressure.
**Hand cleaning:** Use a degreaser for stubborn stains. Soak in hot water with dishwashing detergent, scrub with a brush, and rinse thoroughly. Allow filters to dry completely before reinstalling.
The manufacturer is not responsible for consequences of not following these instructions.

## Environmental Protection Instructions

Old electrical appliances contain valuable materials and must not be disposed of with household waste. Please contribute actively to environmental protection by delivering the appliance to designated collection points (if available).

## Troubleshooting

| Problem | Couse | Solution |
|---|---|---|
| Appliance does not work | Check electrical connection | Supply must be 220–240V and appliance connected to grounded socket |
| Light does not work | Check electrical connection | Supply must be 220–240V and appliance connected to grounded socket |
| Light does not work | Check switch | Light switch must be on |
| Light does not work | Check lamps | Lamps must be functional |
| Weak airflow | Check aluminum filter | Clean filter once per month under normal use |
| Weak airflow | Check exhaust duct | Duct must be unobstructed |
| Weak airflow | Check carbon filter | Replace every 3 months under normal use |
| No recirculation (for ductless models) | Check aluminum filter | Clean filter at least once per month |
| No recirculation (for ductless models) | Check carbon filter | Replace every 3 months under normal use |

## ВАЖНИ ПРАВИЛА

*ВНИМАНИЕ! Неправилният монтаж и свързване на уреда може да го направи опасен за здравето и живота на потребителите, като е възможно да нанесе тежки и трайни последствия за тях, включително но не само физически увреждания и/или смърт.*
*Монтажът, свързването електрическата мрежа, и въвеждането в експлоатация следва да бъдат извършвани само и единствено от правоспособни електротехници и техници за ремонт и монтаж на уреда, придобили своята правоспособност на територията на държавата, на която се извършват монтажът и въвеждането в експлоатация на уреда и в съответствие с нормативната и уредба.*

1. Настоящото техническо описание и инструкция за експлоатация има за цел да Ви запознае с изделието и условията за неговото правилно монтиране и експлоатация. Инструкцията е предназначена и за правоспособните техници, които ще монтират първоначално уреда, демонтират и ремонтират в случай на повреда.
2. Спазването на указанията в настоящата инструкция е преди всичко в интерес на купувача. Заедно с това е и едно от гаранционните условия, посочени в гаранционната карта, за да може купувачът да ползва безплатно гаранционно обслужване. Производителят не отговаря за повреди в уреда, причинени в резултат на експлоатация и/или монтаж, които не съответстват на указанията и инструкциите в това ръководство.
3. Абсорбаторът отговаря на изискванията на EN 60335-1, EN 60335-2-31.
4. Този уред е предназначен да бъде използван от деца на 3 и над 3 годишна възраст и хора с намалени физически, чувствителни или умствени способности, или хора с липса на опит и познания, ако са под наблюдение или инструктирани в съответствие с безопасната употребата на уреда и разбират опасностите които могат да възникнат. Децата не трябва да си играят с уреда. **.** Почистването и обслужването на уреда не трябва да се извършва от деца които не са под надзор.
5. Този уред може да се използва от деца на възраст над 8 години и лица с ограничени физически, сетивни или умствени способности, или с недостатъчен опит и познания, ако те са наблюдавани или инструктирани относно безопасното използване на уреда и разбират опасностите. Децата не трябва да си играят с уреда. Почистване и потребителска поддръжка не трябва да се прави от деца без наблюдение.
6. Да не се извършва фламбиране под абсорбатора.
7. Не използвайте уреда едновременно с уреди, които генерират отровни газове, които се отделят през комина, като например печки, работещи на газ, въглища, мазут или дърва, освен ако не е осигурена подходяща вентилация. Този тип отоплителни уреди използват въздух за горене на мястото на инсталирането си и отделят отработените газове през комина. Въздухът се изсмуква от кухнята или съседната стая, когато аспираторът работи. Това създава вакуум, освен ако не се осигури приток на свеж въздух. В този случай отработените газове се изсмукват обратно от комина и се връщат в помещението.

**Забраняват се всякакви промени и преустройства в конструкцията и електрическата схема на Абсорбатора. При констатиране на такива гаранцията за уреда отпада. Като промени и преустройства се разбира всяко премахване на вложени от производителя елементи, вграждане на допълнителни компоненти в уреда, замяна на елементи с аналогични неодобрени от производителя. LED светлините са много ярки и могат да увредят очите (рискова група 1). Не трябва да гледате директно към работещи LED светлини за повече от 100 секунди.**

8. Когато аспираторът се използва едновременно с уреди, работещи на газ или други горива, помещението трябва да бъде добре проветрявано. (Не се отнася за уреди, които изпускат въздуха обратно в помещението).
9. Ако аспираторът и друг уред, работещ с енергия, различна от електричество, работят едновременно, отрицателното налягане в помещението не трябва да надвишава 4Pa.
10. Ако на същото място, където се намира аспираторът, има и уред, работещ с течно или газообразно гориво, то този уред трябва да бъде поставен в херметичен контейнер.
11. Монтирането на аспиратор над уред, работещ с твърдо гориво (дърва или въглища), е разрешено само в случай, че уредът е постоянно затворен.
12. Ако уредът не е почистен в съответствие с инструкциите за почистване, е възможно да бъдат засмукани искри или други малки горящи частици, което може да доведе до пожар.
13. За извеждането на въздуха от помещението използвайте тръби с диаметър 120 mm или 150 mm. Тръбната връзка трябва да бъде възможно най-къса и да има минимален брой завои.
14. Спазвайте съответните правила и указания за отвеждането на отработения въздух.
15. Никога не докосвайте уреда с мокри или влажни ръце – това е опасно за живота ви!
16. Включвайте аспиратора само след като сте поставили тиган, тенджера или друг съд за готвене върху котлона. В противен случай топлината може да доведе до деформации на някои части на аспиратора.
17. Не оставяйте съдове за готвене с горещо масло върху котлона. Съдовете за готвене, съдържащи горещо масло, могат да предизвикат самозапалване.
18. Въздухът не трябва да се изпуска в комина, която се използва за извеждане на дим от уреди, работещи на газ или други горива.

19. Този аспиратор е предназначен за монтаж над котлони с не повече от четири нагревателни елемента.

## Монтаж

1. При монтаж на абсорбатора трябва да се спазва разстояние от най-малко 65 cm между най-ниската му част и повърхността на плота, върху която ще бъдат поставяни съдове за готвене.Ако инструкциите на самия газов котлон указват по-голямо разстояние, то трябва да бъде взето под внимание. фиг 1
2. Всички предпазни болтове и предпазни капаци трябва да се монтират, както е описано в инструкцията, тъй като съществува риск от падане.

**ВАЖНО: Инсталирането на уреда е за сметка на купувача.**

**3. Въздухът не трябва да се отвежда в комин, който се използва за изхвърляне на изгорели газове от уреди на газ или други горива (не се прилага за уреди, които връщат въздуха обратно в помещението). Трябва да се изпълнят изискванията на нормативите за отвеждане на въздуха;**

4. Монтирането на уреда се осъществява посредством размерите посочени на фиг.2
5. При монтирането на клапите следвайте фиг. 3
6. ВНИМАНИЕ: Достъпните части могат да се нагреят при използване с уреди за готвене.

## Свързване към електрическата мрежа

Преди да включите уреда проверете дали посоченото напрежение върху типовата табелка съответства на напрежението доставяно до дома Ви. Използваемото напрежение на вашия уред е 220–240V~ 50Hz.
Захранващият шнур на Вашият уред е снабден със заземен щепсел. Този кабел трябва да се включва в заземен контакт. Електрическото свързване е необходимо да се извърши от квалифициран техник.
Инсталиране от страна на неоторизирани хора може да доведе до по-ниска производителност, повреди на уреда или инциденти.
Не включвайте в контакта преди електрическото свързване да е приключило.
Контакта трябва да бъде достъпен по всяко време, за да може щепсела да бъде освобождаван при нужда възможно най-бързо!
Никога не теглете захранващия шнур или самия уред при изключване от мрежата.

### ТЕХНИЧЕСКИ ХАРАКТЕРИСТИКИ

| | |
|---|---|
| Захранващо напрежение | 220-240V~/50Hz |
| Клас на изолация на мотора | F |
| Клас на изолация | CLASS I |

### СЪДЪРЖАНИЕ НА КАШОНА

Окомплектовката може да варира според съответния модел.
BC 501 1T 60 PB; BC 504 1T 60 PB; BC 505 1T 60 DI; BC 511 1T 60 PI ; BC 514 1T 60 PI

| | |
|---|---|
| Абсорбатор | Комплект алуминиеви филтри |
| Монтажен комплект | Инструкция за експлоатация |
| Адаптор Ø 150 mm към Ø120 mm | Гаранционна карта |
| Възвратна клапа Ø150 mm | Енергиен етикет |
| Продуктов фиш | |

### Работа с уреда

**Употреба на абсорбатор BC 505 1T 60 DI**

Абсорбаторът се управлява от четири бутона, разположени на предния панел за удобен и лесен достъп.

Описание на функционалните бутони,

Бутон за включване/изключване на уреда. Продуктът ще работи на първо ниво на скоростта.

Бутон за второ ниво на работа на уреда.

Дисплей, чрез който се проследява скоростта на работа на уреда.

Бутон за трето ниво на работа на уреда.

Бутон за включване и изключване на лампата.

Натискането и задържането на който и да е от бутоните за управление на двигателя за повече от 2 секунди ще задейства функцията на таймера за 15 минути. След стартирането на таймера ще се покаже сигнал и двигателят ще спре автоматично след 15 минути.

**Употреба на абсорбатор BC 501 1T 60 PB; BC 504 1T 60 PB; BC 511 1T 60 PI и BC 514 1T 60 PI**

Управлението се осъществява чрез пет сензорни бутона разположени на предния стъклен панел:

Бутон за включване/ изключване на осветлението.

Бутон за включване/ изключване на 1ва скорост на вентилация.

Бутон за включване/ изключване на 2ра скорост на вентилация.
Бутон за включване/ изключване на 3та скорост на вентилация.
Бутон за нулиране на функциите.

Скоростите на вентилация могат да се избират в произволен ред. За да изключите вентилацията натиснете бутона на скоростта, на която в момента работи абсорбатора.

## ИЗПОЛЗВАНЕ НА АБСОРБАТОРА

Не използвайте уреда без филтри!
Никога не мийте филтъра с активен въглен.

Абсорбаторите са предвидени за работа в стандартни алуминиеви филтри, както и с филтри с активен въглен, които могат да се закупят отделно. Филтрите с активен въглен за два. За да монтирате филтри с активен въглен поставете ги срещу центъра на моторния кожух, натиснете завъртете по посока на часовниковата стрелка, за да се фиксира. Демонтажът се извършва в обратен ред.

Фиг. 4 – монтаж на филтрите с активен въглен

Този филтър не е включен в комплекта, но може да се закупи от Вашия доставчик или сервиз. В този случай на експлоатация, филтърът трябва да се подменя с нов на всеки 3 до 5 месеца, в зависимост честотата на използването.

## ПОДМЯНА НА ЛАМПА

**Изчакайте лампата да се охлади, в противен случай може да се изгорите. фиг 6а**

| За модели **BC 504 1T 60 PB**; **BC 505 1T 60 DI**; **BC 514 1T 60 PI** 3W 220-240 V – 50 Hz GZ10 LED лампа | | | За модели **BC 501 1T 60 PB** и **BC 511 1T 60 PI** | |
|---|---|---|---|---|
| Мощност на лампата (W) | 3 | | Мощност на лампата (W) | 1,5 |
| Фасунга | GZ 10 (виж фиг. 6b) | | Фасунга | Фасунга |
| Напрежение на лампата (V) | 220 - 240 V~ 50Hz | | Напрежение на лампата (V) | 220 - 240 V~ 50Hz |
| Размери (mm) | 53x50mm | | Размери (mm) | 46x46 мм |
| ILCOS код | DR/F3-220-240- GZ10-50-53 | | | |
| Енергиен клас | F | | Енергиен клас | G |

**Подмяна на лампи за модели BC 504 1T 60 PB; BC 505 1T 60 DI; BC 514 1T 60 PI (Фиг.6 )**

За подмяна на дефектирала лампа следвайте следната процедура:

- Сваляте алуминиевите филтри
- Натиснете държача, за да свалите лампата надолу
- Завъртете повредената лампа в посока обратно на часовниковата стрелка
- Завийте новата лампа в посока на часовниковата стрелка
- Отпуснете държача
- Монтирайте обратно алуминиевите филтри

### Периодична поддръжка

**Почистване на алуминиевите филтри**

**Фиг 7** - метод за сваляне на алуминиевите филтри

При нормална употреба (1-2 часа дневно), почиствайте алуминиевите филтри веднъж месечно.

Не използвайте прекалено силни, съдържащи киселина или хлор почистващи препарати.

Докато почиствате металния филтър също почистете задържащите механизми на металния филтър върху уреда с влажна кърпа.

Може да измиете металния филтър в съдомиялна или на ръка.

**Измиване на алуминиевите филтри в съдомиялна машина**

В случай на измиване на алуминиевия филтър в съдомиялна машина, може да се появи леко избеляване. Това няма отражение върху функционалността на филтъра.

Не мийте силно замърсените алуминиеви филтри заедно другите съдове.

Поставете алуминиевите филтри в съдомиялната свободно или стоящи, без натиск върху тях.

**Измиване на алуминиевите филтри на ръка**

Може да използвате разтворител на мазнини, за да премахнете упоритите петна.

Омекотете петната върху алуминиевия филтър с гореща вода с препарат за измиване на съдове. Използвайте четка за почистване и изплакнете филтрите обилно с вода.

Оставете алуминиевите филтри да изсъхнат напълно преди да ги инсталирате обратно в абсорбатора.

**Производителят не носи отговорност за всички последици, вследствие неспазване на настоящата инструкция.**

### Указания за опазване на околната среда

Старите електроуреди съдържат ценни материали и поради това не трябва да се изхвърлят заедно с битовата смет! Молим Ви да съдействате с активния си принос за опазване на ресурсите и околната среда и да предоставите уреда в организираните изкупвателни пунктове(ако има такива).

## Диагностика на повреди

| Проблеми | Причина | Помощ |
|---|---|---|
| Уредът не работи. | Проверете електричекото свързване. | Захранването трябва да е 220-240V и уредът трябва да е включен към заземен контакт. |
| Осветлението не работи. | Проверете електрическото свързване. | Захранването трябва да е 220-240V и уредът трябва да е включен към заземен контакт. |
| Осветлението не работи. | Проверете електрическото свързване. | Ключът за осветлението трябва да е включен. |
| Осветлението не работи. | Проверете лампите. | Лампите трябва да са изправни. |
| Изходящият поток е слаб. | Проверете алуминиевия филтър. | Алуминиевият филтър трябва да се измива един път месечно при нормална употреба. |
| Изходящият поток е слаб. | Проверете изходящата тръба. | Изходящата тръба трябва да е отворена. |
| Изходящият поток е слаб. | Проверете филтъра с активен въглен. | Ако се използва карбонов филтър, то той трябва да се сменя веднъж на 3 месеца при нормална употреба. |
| Не връща обратно въздух (При употреба без изходящ комин). | Проверете алуминиевия филтър. | Металният филтър трябва да се измива поне един път месечно при нормална употреба. |
| Не връща обратно въздух (При употреба без изходящ комин). | Проверете филтъра с активен въглен. | Ако се използва карбонов филтър, то той трябва да се сменя веднъж на 3 месеца при нормална употреба. |

TESY

TESY Ltd
48 Madara Blvd.,
9700, Shumen, Bulgaria
www.tesy.com